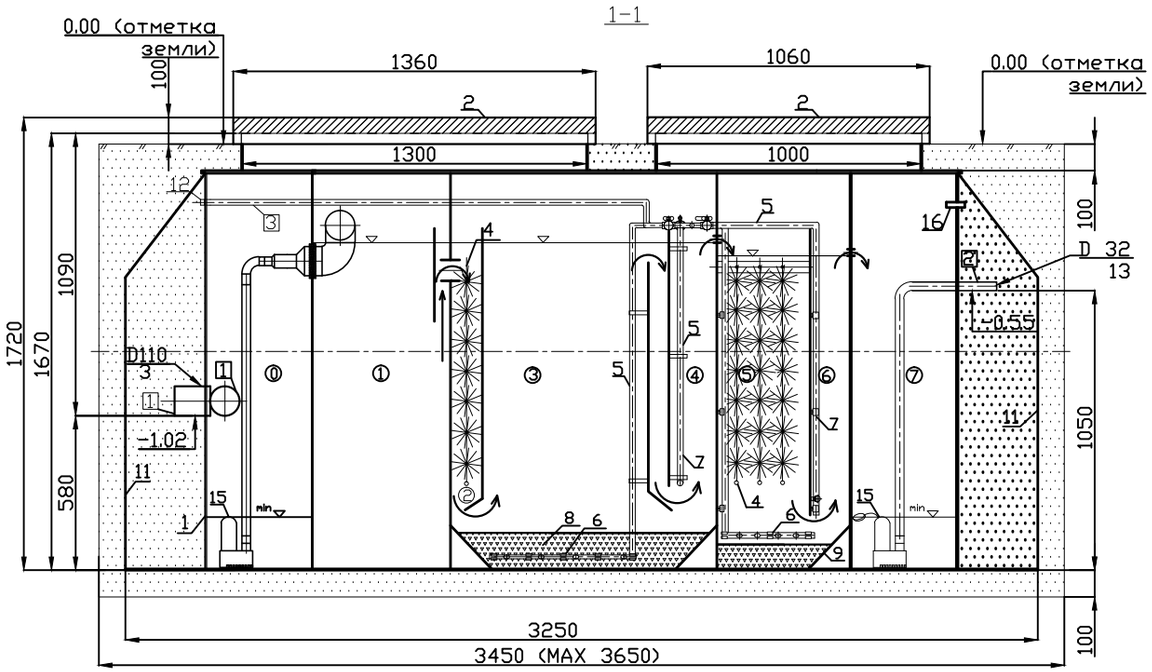


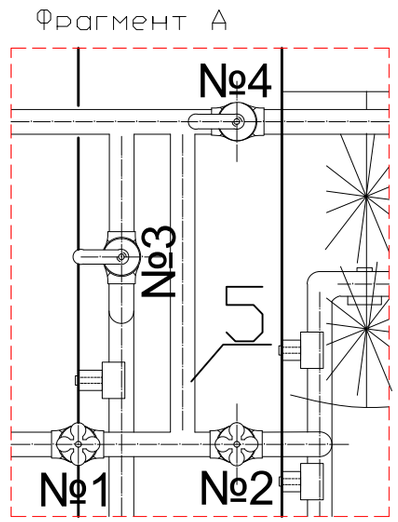


| | |
|---|---|
| Производительность по сточным водам, $м^3$/сут | 1 |
| Число обслуживаемых жителей, чел | 4...6 |
| Габаритные размеры, мм | |
| длина | 3250 |
| ширина | 1100 |
| высота (без учета крышки) | 1670 |
| Масса установки (справочно), кг | 210 |
| Номинальная мощность компрессора, Вт | 40 |
| Номинальная мощность насоса, Вт | 300 |
| Напряжение, В | 220 |

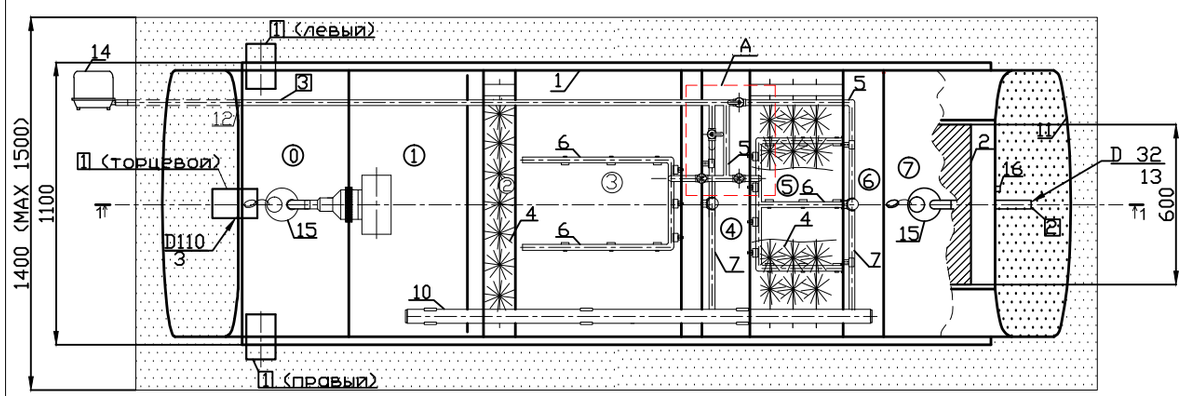


ПРИ МОНТАЖЕ ОБРАТИТЬ ВНИМАНИЕ !

1. При разработке котлована размер зазора между стенками котлована и установкой «Тверь» принять из расчета не более 200 мм с каждой стороны габаритов корпуса.
2. При разработке котлована соблюдать условия техники безопасности проведения земляных работ.
3. Корпус установки размещать на основании из уплотненного песка толщиной не менее 100 мм, с контролем его горизонтального положения в продольном и поперечном направлении. Не подвергать корпус установки «Тверь» механическим ударам. Максимальное заглубление днища установки не должно превышать 2-х метров от планировочной отметки земли. При необходимости большего заглубления требуется предусматривать устройство подпорных стенок. Подбить пазуху у днища установки песком, уплотнив его.
4. Заполнять установку «Тверь» водопроводной водой до уровня водосливов, одновременно засыпая по периметру корпус песком до уровня крышки.
5. Заполнение водой и засыпку песком производить поэтапно, слоями по 15-20 см с послойным трамбованием (уплотнением) песка для компенсации внутреннего и внешнего давления. Крышки установки должны быть выше отметки планировки грунта во избежание подтопления поверхностными водами.
6. Монтажные и земляные работы проводить согласно СНиП 2.04.03-85 "Канализация. Наружные сети и сооружения".

## Обозначения элементов установки

1 - корпус
2 - крышка утеплённая
3 - вводный патрубок
4 - ершовая насадка
5 - воздухопроводы
6 - аэраторы
7 - эрлифты
8 - керамзитовая загрузка
9 - известковый щебень
10 - осадкопровод
11 - пригрузочные крылья
12 - муфта резьбовая подвода воздуха
13 - отводящий патрубок
14 - воздуходувка
15 - погружной насос
16 - патрубок для проводки
№ 3,4 - краны запорные
№ 1,2 - краны регулировочные

* При необходимости высота установки может быть увеличена

| Модель | Нарощенная горловина, м | Глубина залегания лотка подводящего патрубка, м | Глубина залегания лотка отводящего патрубка, м | Размер котлована, ДхШхВ, м | Требуемый объем песка (не менее), $м^3$ |
|---|---|---|---|---|---|
| "Тверь-1НПН" | стандартная | 1,02 | 0,55 | 3,45x1,40x1,70 | 6* |
| | 0,1 | 1,12 | 0,65 | 3,45x1,40x1,80 | |
| | 0,2 | 1,22 | 0,75 | 3,45x1,40x1,90 | |

* Объем песка приведен без учета подсыпки при прокладке подводящего и отводящего трубопроводов.

## Обозначения зоны очистки сточных вод

⓪-насосная камера
①-септическая камера
②-анаэробный биореактор
③-аэротенк
④-вторичный отстойник
⑤-аэробный биореактор
⑥-третичный отстойник
⑦-насосная камера

## Элементы обустройства и подсоединения

1 - трубопровод подвода сточных вод
2 - трубопровод отведения сточных вод
3 - трубопровод подвода воздуха

| Изм. | Кол.уч. | Лист | № док. | Подпись | Дата |
|---|---|---|---|---|---|
| ГИП | | | | | |
| Гл. спец. | | | | | |
| Разработал | | | | | |
| Проверил | | | | | |

ООО "Торговый Дом "ИНЖЕНЕРНОЕ ОБОРУДОВАНИЕ"

Установка биологической очистки бытовых сточных вод

| Стадия | Лист | Листов |
|---|---|---|
| | | |

"Тверь -1НПН"

www.septiki-tver.ru