Kolo Vesi 8 ГЧ

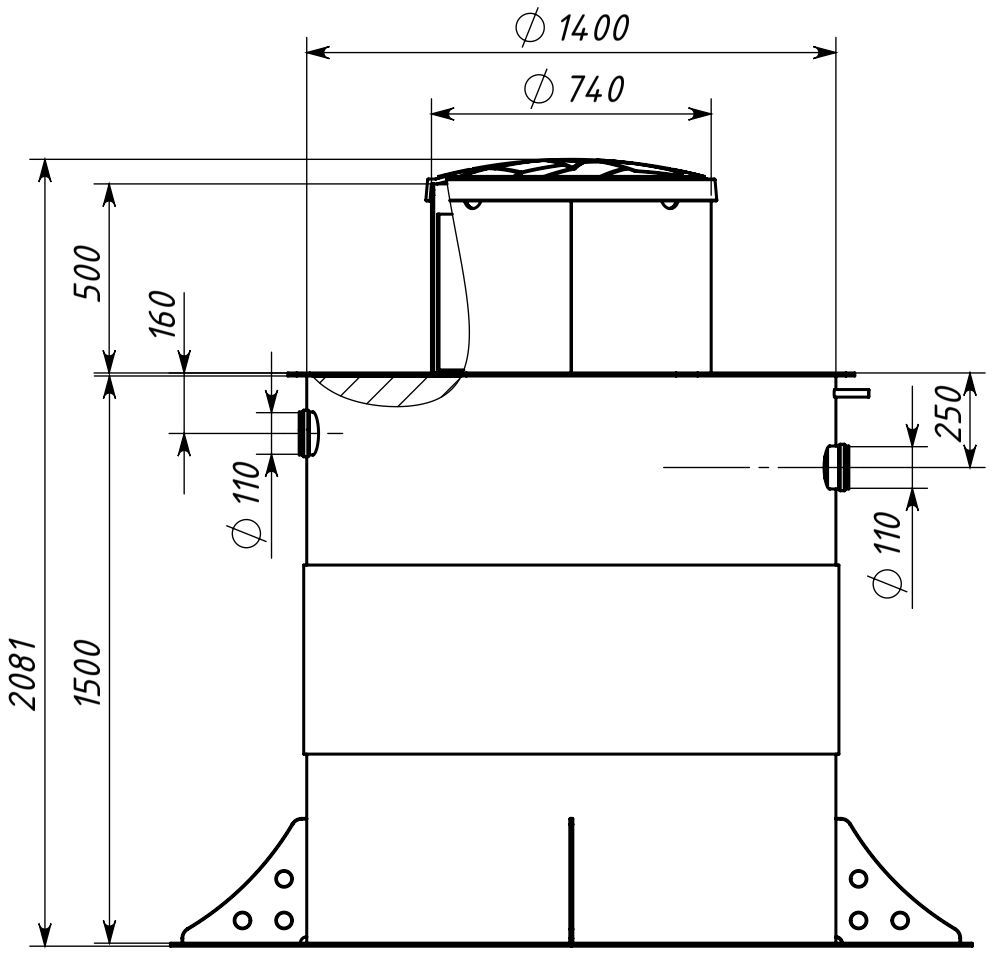

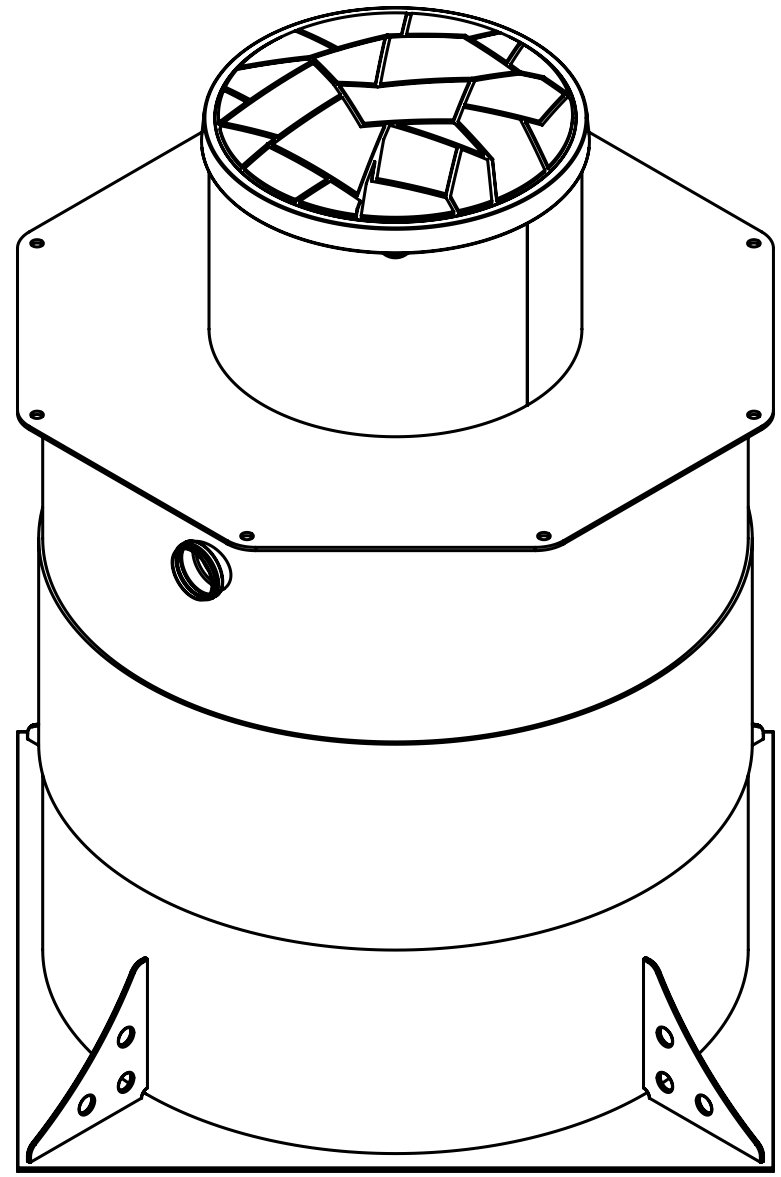

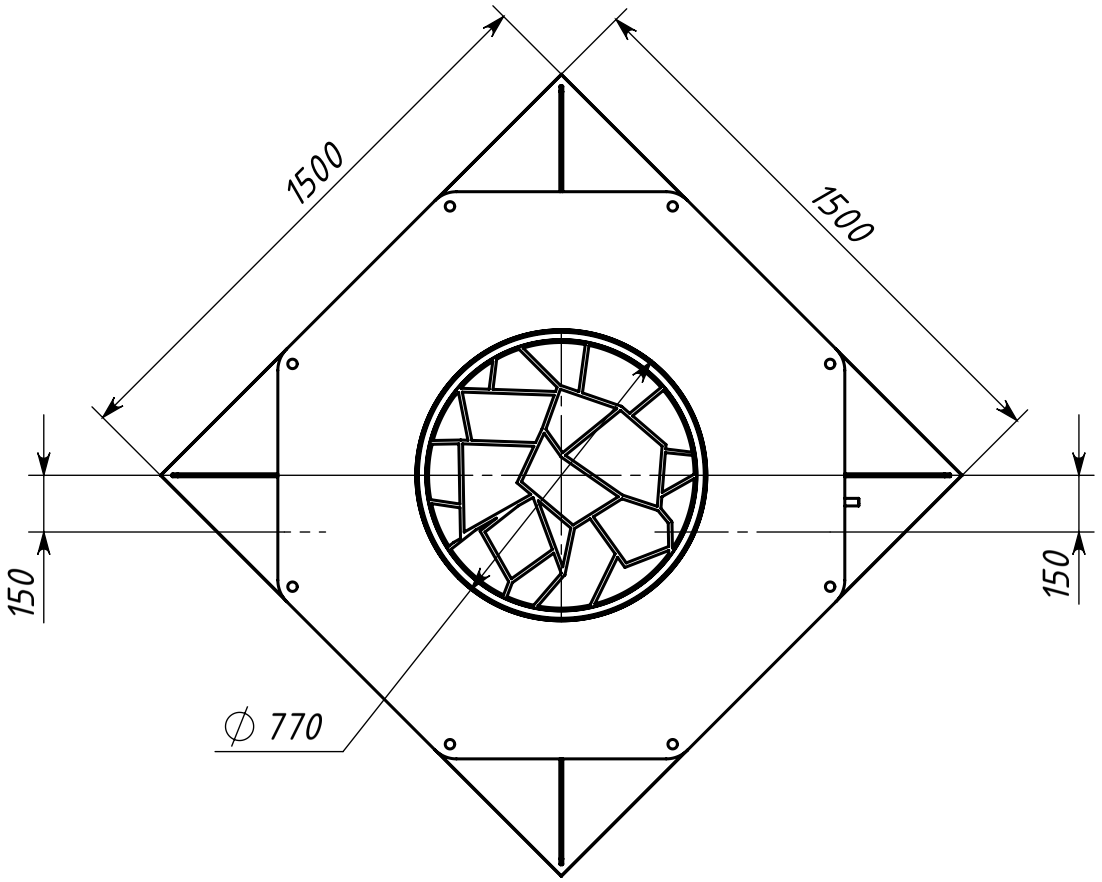

Размеры для справок.

					Kolo Vesi 8 ГЧ		
Изм	Лист	№ докум.	Подп.	Дата	Габаритный чертеж	Лит.	Масса	Масштаб
Разраб.				21.04.2021				1:20
Пров.						Лист	Листов 1	
Т.контр.								
Н.контр.						Kolo Vesi		
Утв.								

Перв. примен. Kolo Vesi 8 ГЧ

Справ. №

Подп. и дата

Инв. № дубл.

Взам. инв. №

Подп. и дата

Инв. № подл.

Копировал

Формат А3