Kolo Vesi 3 ГЧ

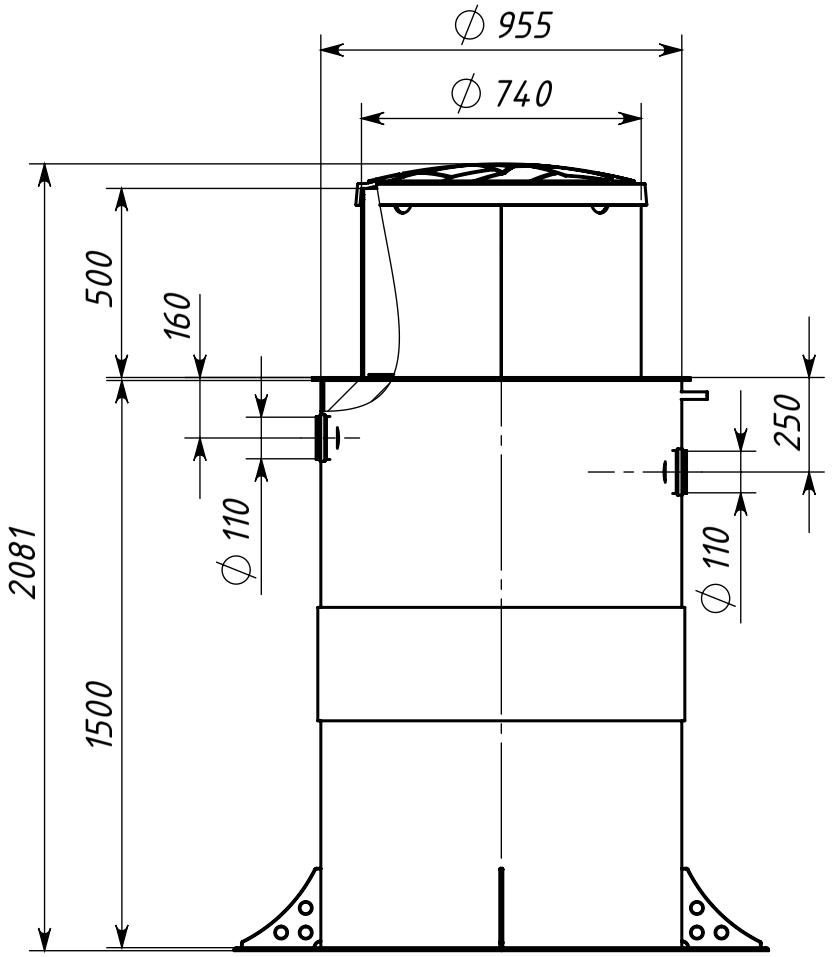

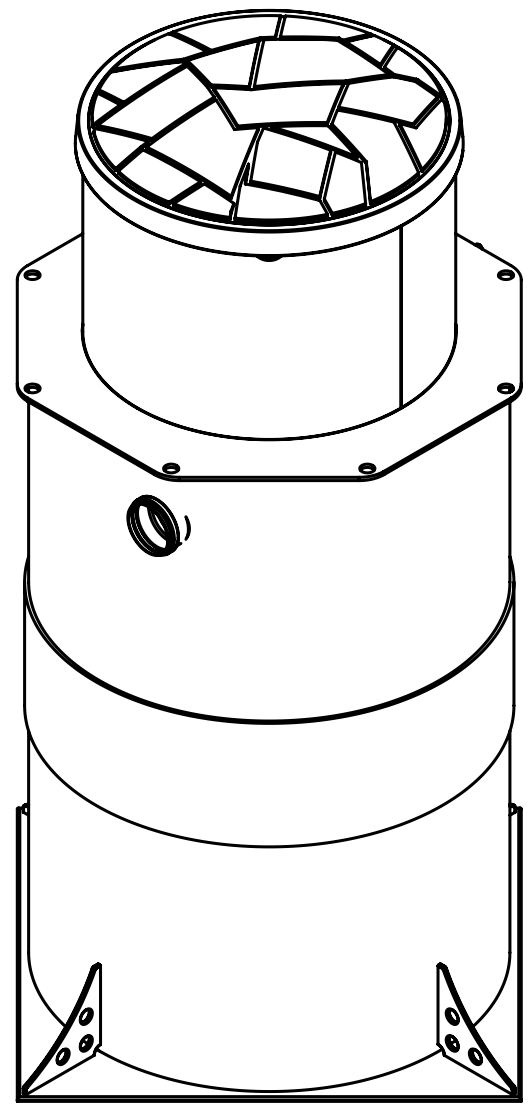

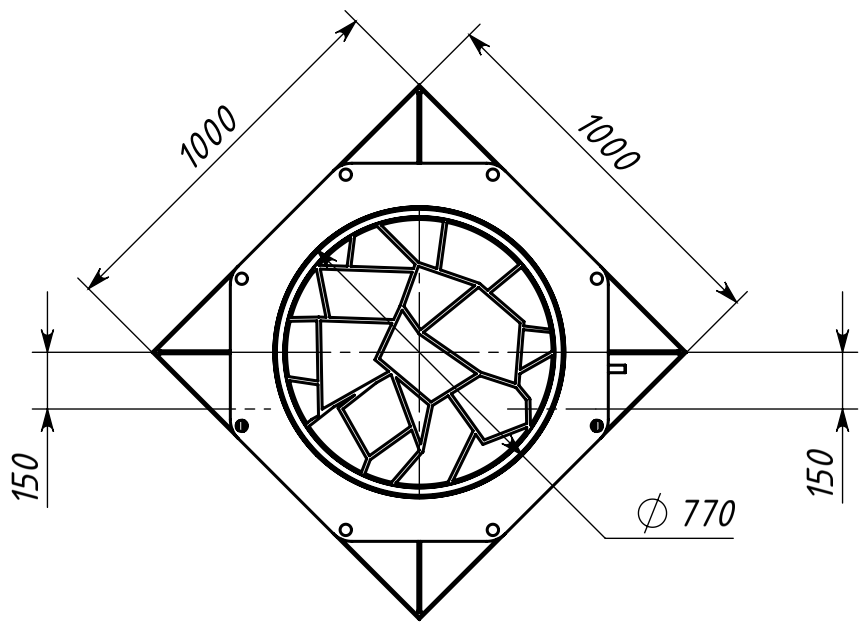

Размеры для справок.

					Kolo Vesi 3 ГЧ		
Изм	Лист	№ докум.	Подп.	Дата	Габаритный чертеж	Лит.	Масса	Масштаб
Разраб.		–		19.04.2021				1:20
Пров.		–				Лист	Листов 1
Т.контр.							
Н.контр.						Kolo Vesi	
Утв.		–					

Перв. примен. Kolo Vesi 3 ГЧ

Справ. №

Подп. и дата

Инв. № дубл.

Взам. инв. №

Подп. и дата

Инв. № подл.

Копировал

Формат А3